Габаритный чертеж ГЧ

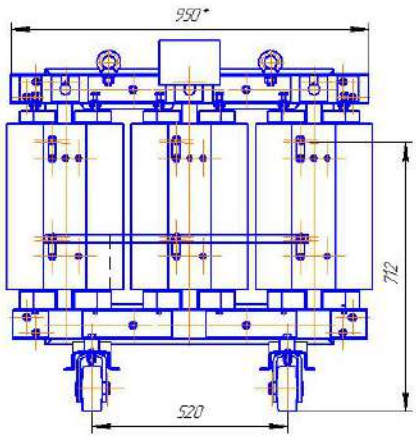

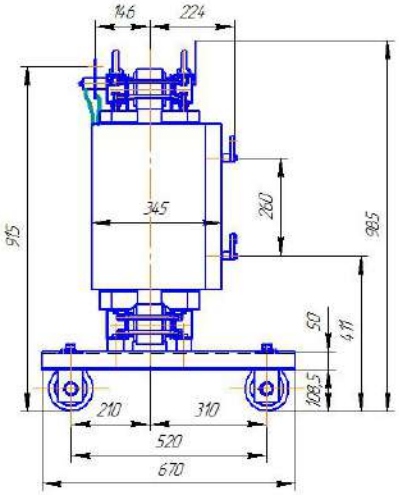

Каток

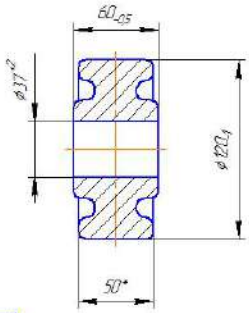

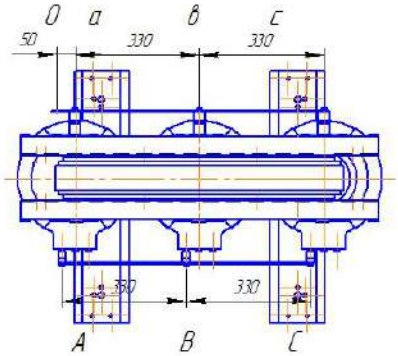

Шина НН АД0 3х30

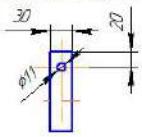

Характеристики	
I_0, %	1,5
Uк, %	6
Рх.х, Вт	300
Рк.з., Вт	1400

Изм.	Лист	№ докум.	Подп.	Дата	Габаритный чертеж ГЧ		
Разраб.		Калмуратов			ТСЛ-63/6,10-0,4 Д/Ун-11,У/Ун-0	Лит.	Масса 425	Масштаб 1:1
Пров.		Югай				Лист	Листов 1
Т.контр.		Чернов					
Н.контр.		Бекназаров			Материал обмоток алюминий	ОГК	
Утв.		Югай					

Копировал Формат А3

Перв. примен. | Справ. № | Подп. и дата | Инв. № дубл. | Взам. инв. № | Подп. и дата | Инв. № подл.